DIN EN ISO 9001 : 2000
Zertifikat: 09 100 3195

justin goraad s.p.
atis
www.armature.si

Ventil Class PN40, verschweißter Deckel, Regulierkegel [1] — B.F.E. FIG. WL 300

Globe Valve PN40, welded bonnet, plug type disc [1] — B.F.E. FIG. WL 300

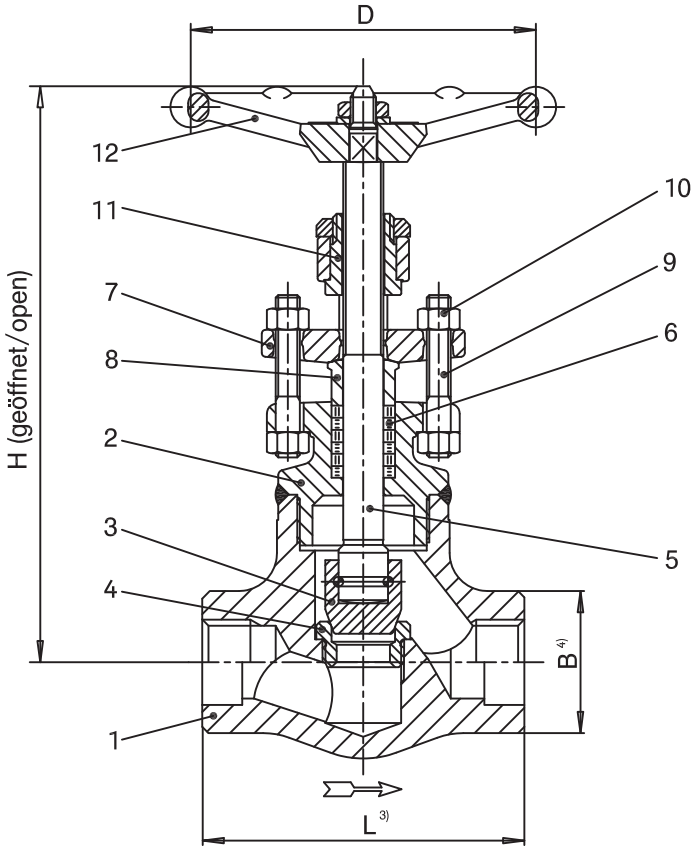

Werkstoffe/Materials:

1	Gehäuse/Body	1.0460 ~ A105N
2	Oberteil/Bonnet	1.0460 ~ A105N
3	Kegel/Disc	13Cr stellitiert/stellited
4	Sitz/Seat	13Cr stellitiert/stellited
5	Spindel/Stem	13Cr
6	Stopfbuchspackung/Gland packing [2]	Graphit(e)
7	Stopfbuchsbrille/Gland	A105N ~ 1.0460
8	Stopfbuchse/Gland follower	13Cr
9	Stopfbuchsschrauben/Gland bolts	A2-70
10	Stopfbuchsmuttern/Gland nuts	A2-70
11	Spindelmutter/Stem nut	13Cr
12	Handrad/Handwheel	Stahl/Steel

Maße/Dimensions:

Nennweite/Size	1/2"	3/4"	1"	1.1/2"	2"
L 3)	80	90	110	150	180
H (geöffnet/open)	166	171	213	258	300
D	88	88	97	138	172
B 4)	32	38	48	64	78
Gewicht ca./Weight approx. kg	1,7	2,0	3,0	6,6	10,4
Drehmoment/Torque Nm 2)	*	*	*	*	*
Artikel-Nr./-Item-No.	*	*	002249	*	*

Baulängen , Anschlüsse:

3) Baulängen nach Herstellerstandard
4) Anschweißenden nach DIN EN 12627

Face to face dimensions , Connections:

3) Face to face dimensions acc. manufacturer standard
4) Butt weld ends acc. DIN EN 12627

Bemerkungen:

1) Armatur nach DGRL 97/23/EG, AD 2000 A4, ATEX 94/9/EG, NACE sauergasbeständig
2) Die angegebenen Drehmomente sind max. Drehmomente für Medium Wasser bei Raumtemperatur

* Auf Anfrage

Remarks:

1) Valve acc. BS 5352, PED 97/23/EC, AD 2000 A4, ATEX 94/9/EC, NACE sour gas resistant
2) The shown torques are max. torques for clean water at ambient temperature

* On request

Rev.-Nr./Rev.No.:	Datum/Date:	Best.-Nr./Order No.:	Ident.-Nr./Tag No.:
1/RB	26.05.2010		

JUSTIN GORAZD s.p.-ATIS
Levstikova ulica 24, 4226 Žiri

Tel.:04 510 5530
Fax:04 510 5531

E-mail: atis@armature.si
WWW: www.armature.si